CONTENUR

SCL

Conteneur Enterré à Charge latérale

1-2
Bacs de jusq'à 3500 l.

6.500kg
Poids nominal Max

PnP
Èquipement sans instalation

8%
Dánivellement maximun

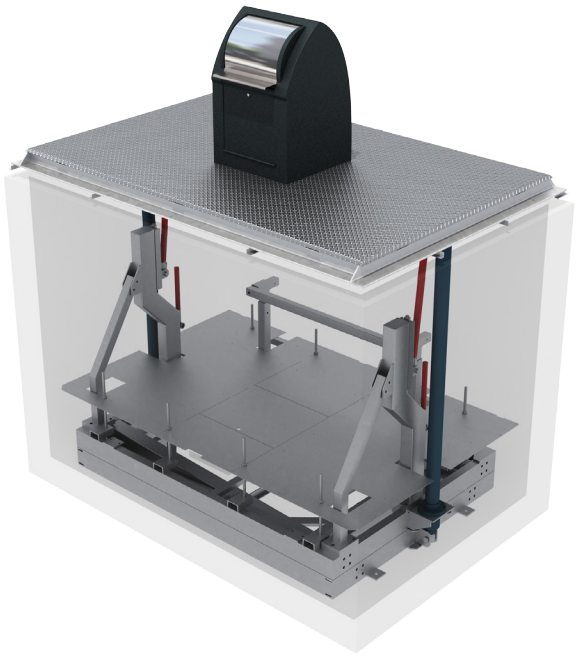

CARACTÉRISTIQUES

Fonctionnement au moyen de cylindres à simple effet et ciseaux d'élévation et équilibrage.

Disponible en version simple et double pour accueillir des bacs à charge latérale de jusqu'à 3.500l

Structures d'élévation et plate-forme fabriquées en acier galvanisé à chaud conformément à la norme ISO 1461.

Plate-forme Piétonnière achevée en Tôle Larmée Antidérapante en acier galvanisé à chaud ou en réservation

Conçus pour fonctionner avec un circuit hydraulique à basse pression redondant en une durabilité plus élevée.

BORNES



Milenium



Europa



EVO



Austral



Cité

CONTENUR

SCL

Conteneur Enterré à Charge Latérale

CARACTÉRÍSTIQUES

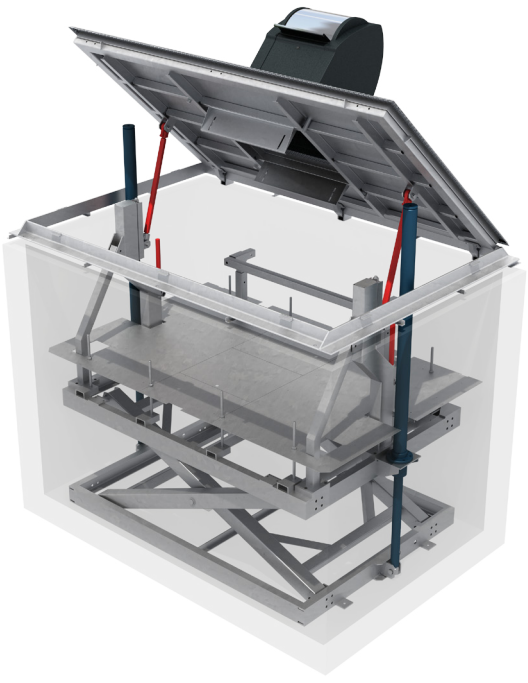

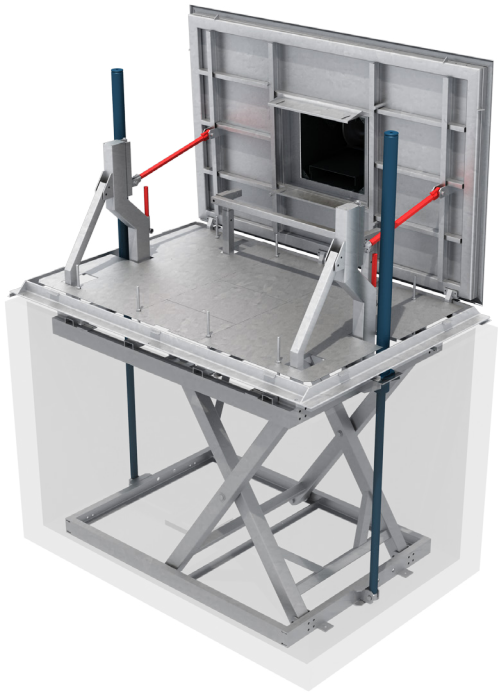

Borne

Modèles Millenium, Europa et Cité fabriqués en Polyéthylène de Haute Densité

Modèles EVO et Austral fabriqués en Acier galvanisé ou Acier Inoxydable

Disponibles avec des opercules a verre, papier et emballages, ou en simple / double tambour de capacités de 30 à 120 litres ainsi qu'une ouverture au moyen de pédale.

Adaptés aux réglementations les plus restrictives d'accessibilité.

Plate-forme

Fabriquée en structure tubulaire en acier S275-JR et tôle d'acier entre 3 et 8mm.

Complètement galvanisée à chaud selon norme ISO 1461.

Finition de la plate-forme en tôle larmée 3/5 mm galvanisée à chaud ou en réservation pour accueillir du pavement. (45mm).

Réglable pour s'adapter à des pentes du terrain de jusqu'à 8 %

Structure d'Elévation

Fabriquée en structure tubulaire en acier S275-JR et profilés UPN

Élévation à travers 2 cylindres hydrauliques à simple effet, fabriqués en chemise ST-52 et tige chromée fabriquée en F-114 de Ø 80 mm. Au total 6500 kg d'élévation disponibles.

Équipée avec des valves de sécurité parachute, et des boulons de blocage pour les travaux de maintenance.

Préfabriqué en Béton

Étanche monobloc, fabriqué en moule autovibré avec du béton HA-35 (C40/50))

Classification XS3 conformément à la norme EN 206.

CONTENUR

SCL
Conteneur Enterré à charge Latérale

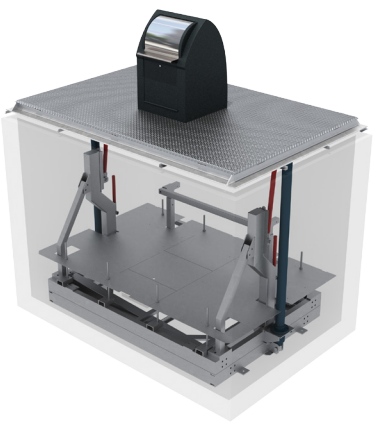

FONCTIONNEMENT

Élévation grâce à une centrale hydraulique autonome.

L'équipement est opéré à travers une centrale hydraulique autonome de 5kW logé dans un cuvelage indépendant au moyen d'une télécommande.

Ce standard pourra agir à la fois jusque pour 5 équipements (de façon non simultanée)

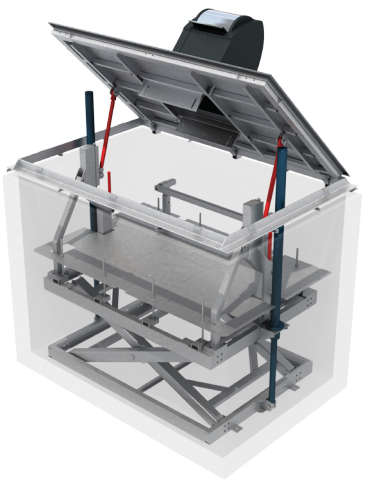

Temps

Programmable en fonction du client

13 secondes montèe (standard)
13 secondes descente (standard)

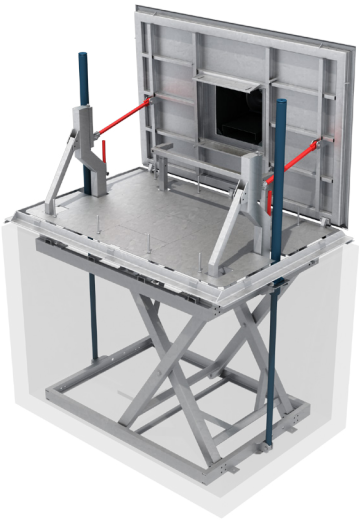



CONTENUR

SCL
Conteneur Enterré à Charge Latérale

DIMENSIONS

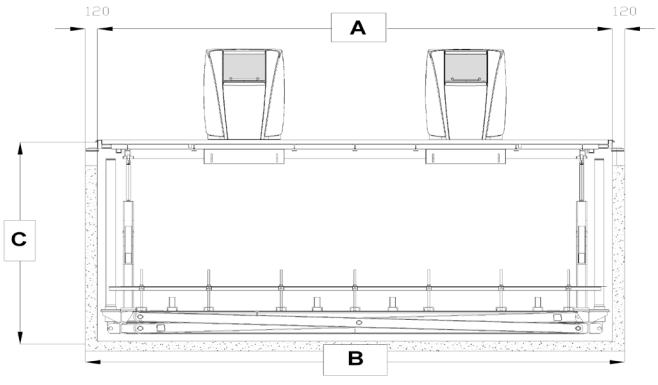

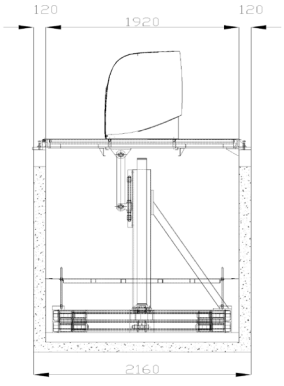

DIMENSIONS GÉNÉRALES		
	SCL - 1	**SCL - 2**
Nombre de conteneurs	1	2
Longeur (A) / Largeur / Hauteur (mm) (Intérieurs)	3170 x 2160 x 2345	4010 x 1600 x 1800
Longeur (B) / Largeur / Hauteur (C) (mm) (Extérieurs)	3170 x 2160 x 2345	5355 x 2160 x 2345
Hauteur partie émergeant	951 mm	951 mm

PERSONNALISATION ET ACCESSOIRES



GAMME DE COLORIS

Les bornes peuvent être teintées dans toute la nuance RAL.



LOGOS ET CONSIGNES DE TRI

Personnalisables avec le logo client et des consignes de tri adaptés.



CONTRÔLE D'ACCÈS

Compatibles avec les systèmes de contrôle d'accès des principaux fabricants.



CONTROLE DU TAUX DE REMPLISSAGE

Compatibles avec les systèmes des principaux fabricants.

OEUVRE CIVILE

Les Conteneurs Enterrés SCT de CONTENUR ont été dessinés pour minimiser les coûts et temps associés au génie civil. Ainsi, les équipements sont livrés prêts à être employés, hors installation de la borne d'introduction. Le système a été conçu pour optimiser la pose. Pendant toutes les étapes du processus d'installation, le service technique de CONTENUR accompagne le client pour garantir la parfaite adéquation des travaux avec nos préconisations de pose. Nous veillons au suivi de chantier et garantissons ainsi l'installation dans les meilleures conditions.

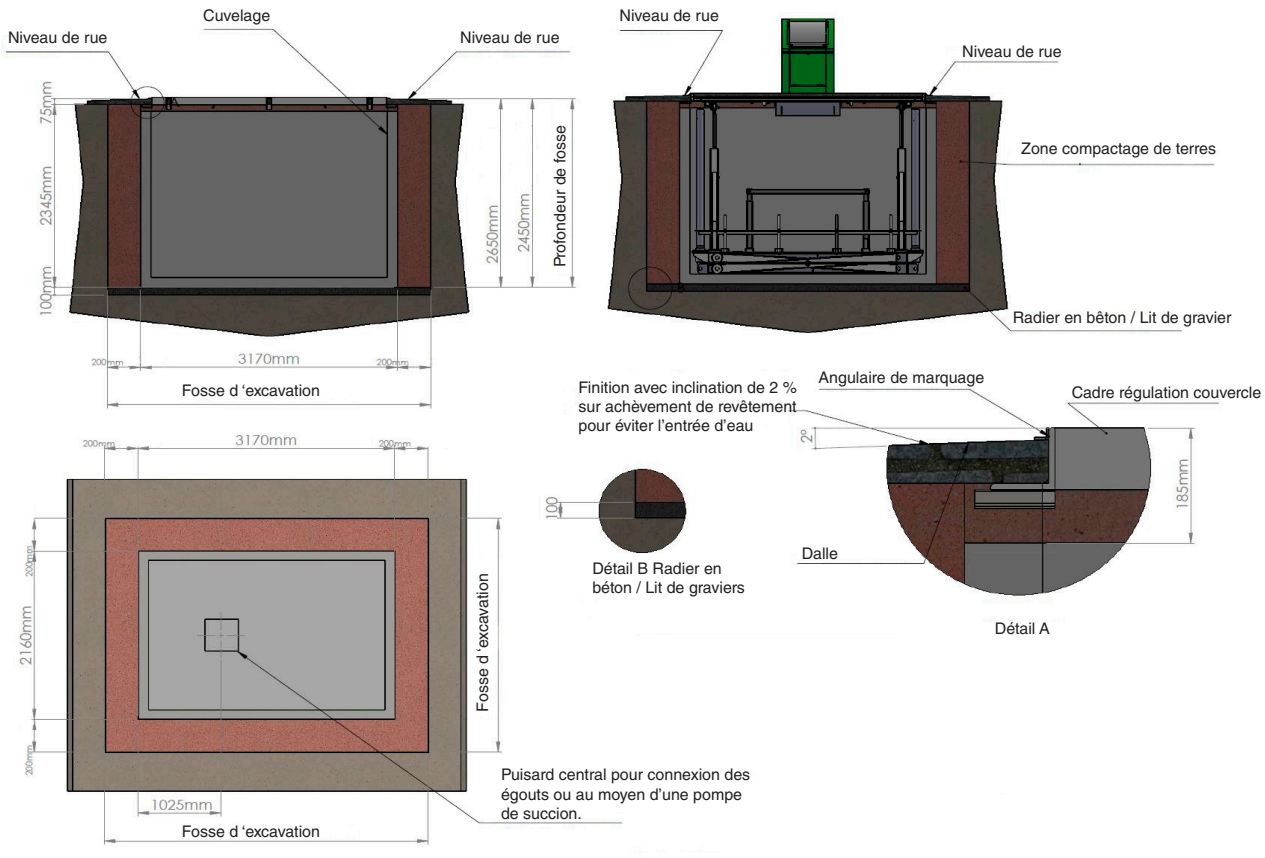

MAINTENANCE

Nos systèmes se caractérisent pour leur robustesse et leur faible coût de maintenance. Ils ont été conçus pour une durée de vie minimale de 15 ans.

Nous préconisons une maintenance périodique de ces équipements afin d'assurer leur bon fonctionnement et vous fournissons à ce titre un guide de maintenance mettant en évidence les points prioritaires à surveiller. Ainsi entretenus vos équipements seront pérennes et resteront agréables à utiliser.