CONTENUR

CARGA VERTICAL-BILATERAL

CONTENEDOR CARGA VERTICAL

Iglú Cité

2200 L
Capacidad

880 Kg
Carga máxima

1854 mm
Altura

1200 mm
1463 mm
Altura de carga

140 Kg
Peso en vacío



DIMENSIONES

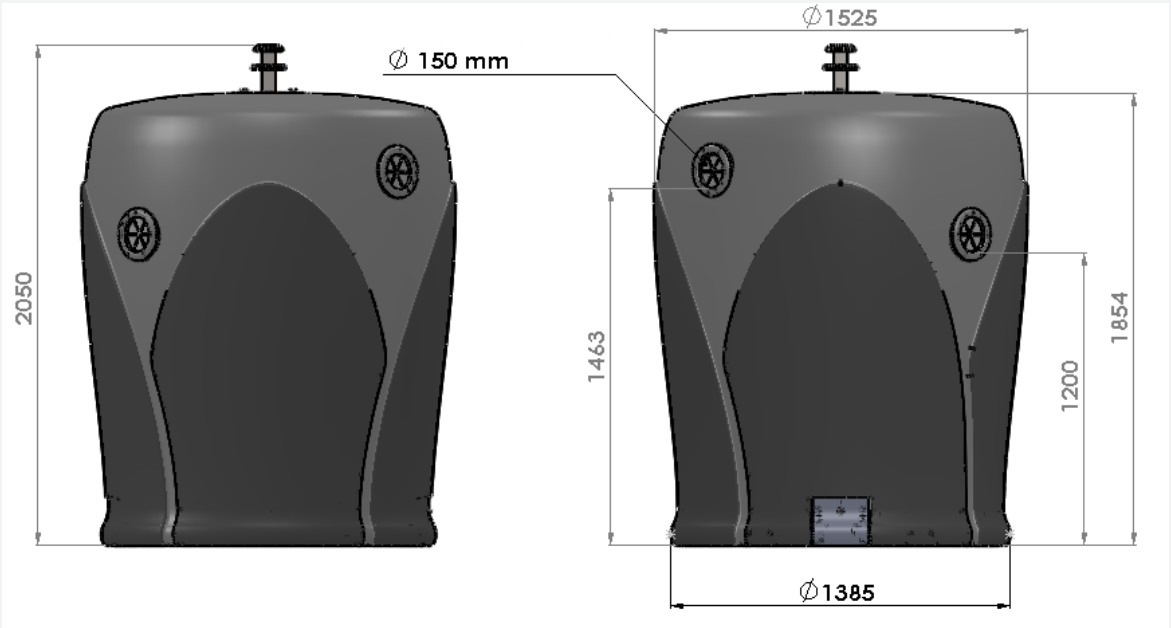

CONTENUR

CARGA VERTICAL-BILATERAL

CONTENEDOR CARGA VERTICAL

Iglú Cité

CARACTERÍSTICAS

- Los contenedores de Carga Vertical-Bilateral de CONTENUR están fabricados mediante un sistema de rotomoldeo con polietileno lineal de alta densidad coloreado en masa y estabilizado frente a la acción combinada del agua y los rayos U.V., que alarga su vida útil y proporciona al producto una gran resistencia frente a los agentes atmosféricos.
- Fabricados bajo los estándares más estrictos a nivel internacional, cuentan con las certificaciones de calidad y producto más exigentes.
- Diseño pensado para su perfecta adaptación al entorno urbano, presentando soluciones específicas para cada tipo de residuo.
- Disponibles con diferentes sistemas de elevación: gancho simple, doble gancho o kinshofer.
- Gracias a su sistema de fabricación, materiales y diseño requieren un mantenimiento reducido.

CERTIFICACIÓN

- Contenedor diseñado conforme a la normativa EN-13071.
- Certificado de accesibilidad según norma UNE EN - 170001.
- Marca CE con indicación de nivel sonoro de acuerdo con la directiva 2000/14/CE del Parlamento Europeo. 83 dB.

EQUIPAMIENTO Y ACCESORIOS

- Contenedor especialmente diseñado para la recogida de vidrio.
- Fabricado por rotomoldeo con polietileno lineal de alta densidad.
- Provisto de nervaduras en el cuerpo para proporcionar robustez y resistencia. Diseño exclusivo de Contenur.
- Sistema de elevación kinshofer.
- Bocas de carga accesibles situadas a una altura de 1200 mm.
- Puertas de descarga fabricadas por rotomoldeo con polietileno de alta densidad, reforzadas con sistema doble capa.
- Bocas circulares para la fracción vidrio. Diámetro disponible: 150 mm.
- Posibilidad de personalizar el iglú con pegatina o vinilo adhesivo.



Personalización con pegatina o vinilo adhesivo



Boca accesible 1200 mm