CONTENUR

CORBEILLE GOYA

CORBEILLES

Goya

20 L
Capacité

20 L
Capacité panier

400 mm
Hauteur

250 mm
Diamètre



FICHE TECHNIQUE

GOYA 20 L

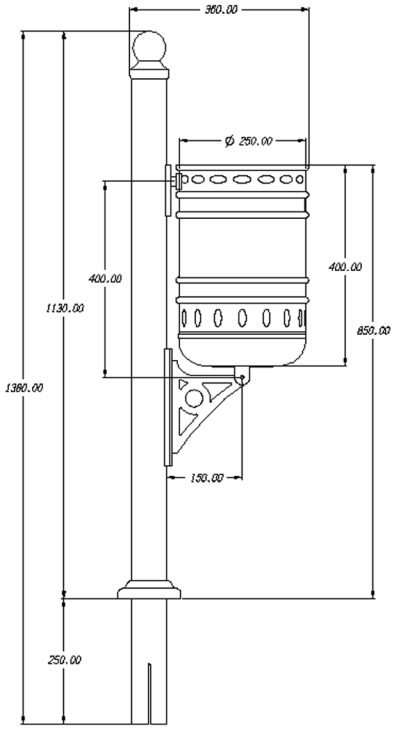

GOYA DOUBLE 40 L

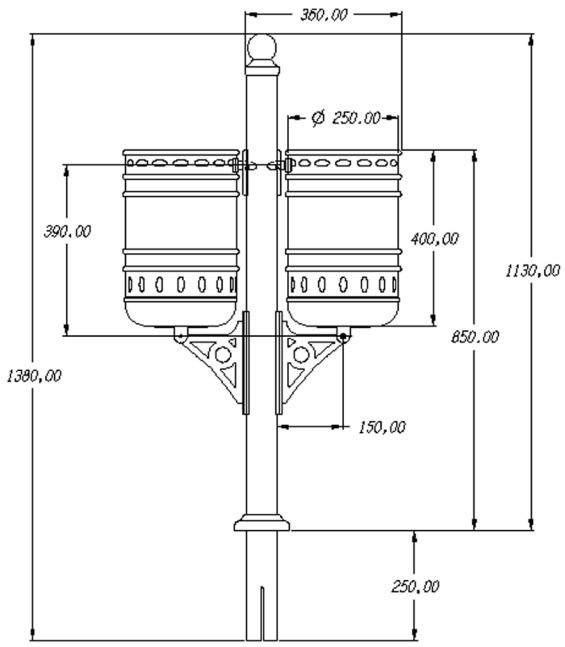

CONTENUR

CORBEILLES

Goya

CARACTÉRISTIQUES

- Le corbeille Goya est fabriqué en acier galvanisé et est conçu avec une surface lisse qui facilite le nettoyage.
- Panier de capacité 20 ou 30 litres, Tôle d'acier de 1,2 mm épais, de couleur rouille, avec un cordon de renfort sur son haut, et un slip loquet pour la serrure. Sur demande, la capacité du panier peut être doublée avec un panier supplémentaire (40 L et 60 L).
- Support simple ou doble fabriqué en acier sans soudure DIN 2448 ST 37 de 1,5 mm d'épaisseur, équipé d'une fermeture à accès latéral pour ne pas gêner le basculement du panier.
- La conception du système utilisé dans les supports de fixation permet de garantir un échange simple des paniers de différentes capacités.
- Traitée avec une peinture de polyester en poudre pour extérieurs, appliquée au moyen d'un robot et durcie en four automatique.
- Sur demande, il peut être fourni avec un cendrier extérieur.
- Couleur standard gris oxiron.

CENDRIER



Modèle	Capacité	Hauteur	Diamètre	Matériel
Goya	20 L	400 mm	250 mm	Acier
	30 L	445 mm	300 mm	Acier
Goya Double	40 L	400 mm	250 mm	Acier
	60 L	445 mm	300 mm	Acier



Goya



Goya Double