CONTENUR

CARGA LATERAL

CONTENEDOR CARGA LATERAL

C2400

2400 L
Capacidad

135 Kg
Peso

960 Kg
Carga nominal

1280 mm
Altura de carga



DIMENSIONES

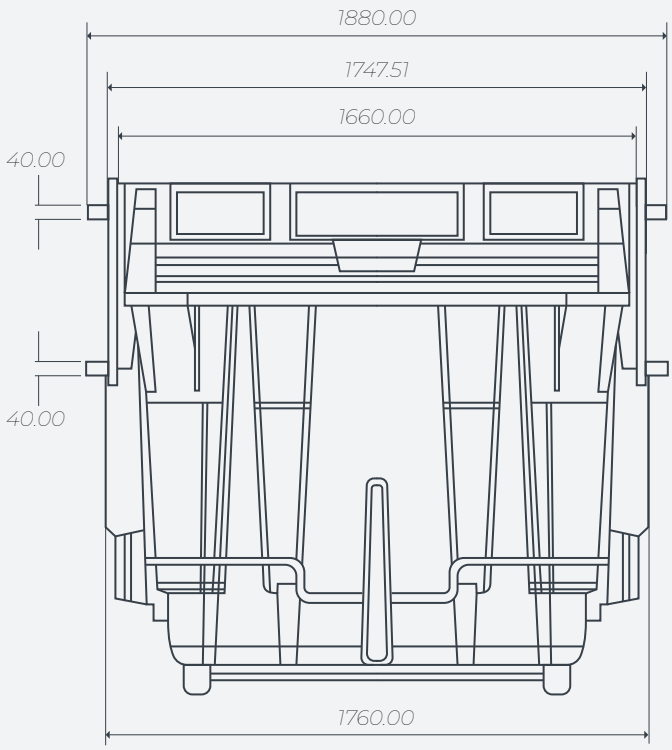

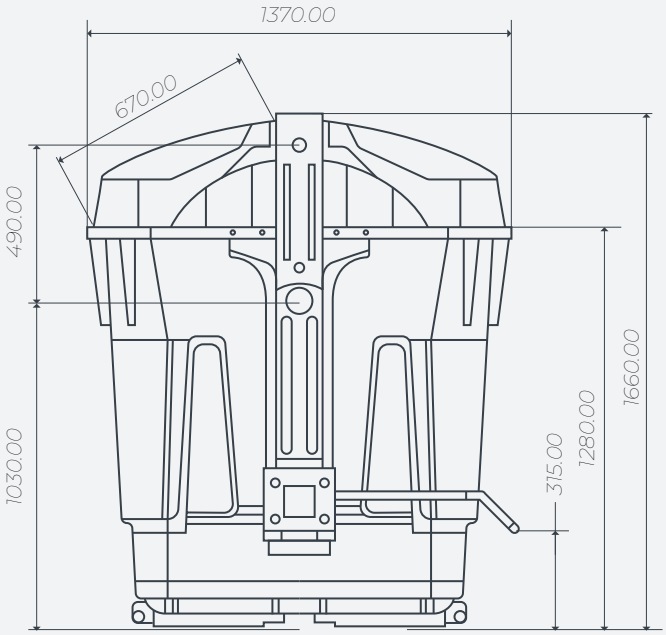

CONTENUR

CARGA LATERAL

CONTENEDOR CARGA LATERAL

C2400

CARACTERÍSTICAS

- Los contenedores de carga lateral de CONTENUR están diseñados cuidando la ergonomía y la estética de todos sus elementos.
- Fabricados mediante el sistema de inyección con polietileno de alta densidad coloreado en masa y estabilizado frente a la acción combinada del agua y los rayos U.V.
- En su producción se utilizan materiales reciclables que no dañan el medio ambiente.
- Los pigmentos utilizados no contienen metales pesados.

CERTIFICACIÓN

- Marca CE con indicación de nivel sonoro de acuerdo con la directiva 2000/14/CE del Parlamento Europeo. 75,6 db.
- Certificado de homologación de producto GS emitido por TÜV Product Service GmbH según normativa europea EN 12574.
- Certificado de accesibilidad según norma UNE EN 170001.

EQUIPAMIENTO

- Diseño ergonómico que se adapta a los distintos tipos de recogida selectiva: papel y cartón, vidrio, plásticos, envases, residuos orgánicos, resto de residuos, etc
- Equipado con amortiguador que permite el cierre seguro y silencioso de la tapa de usuario.
- Alojamiento para la instalación de chips electrónicos.
- Patines elásticos para mejorar la adaptación del contenedor al firme.
- Posibilidad de personalizar el cuerpo del contenedor con escudos, logotipos, etc. mediante el sistema de termoimpresión.
- Termoimpresión en el cuerpo, dimensión máxima 400x400mm.

Modelo	Capacidad	Peso	Carga nominal	Altura de carga
C2400	2400 L	135 Kg	960 Kg	1280 mm
C3200 D	3200 L	146 Kg	1280 Kg	1263 mm



C2400



C3200D

CONTENUR

CARGA LATERAL

CONTENEDOR CARGA LATERAL

C2400

PERSONALIZACIÓN

Posibilidad de personalizar el contenedor con diferentes accesorios para ofrecer soluciones adaptadas a cada necesidad: pedal de apertura de tapa, sobretapa, cerradura, asa lateral...

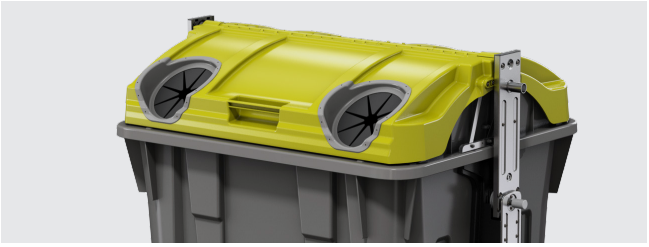

BOCA PARA ENVASES



BOCA PARA PAPEL

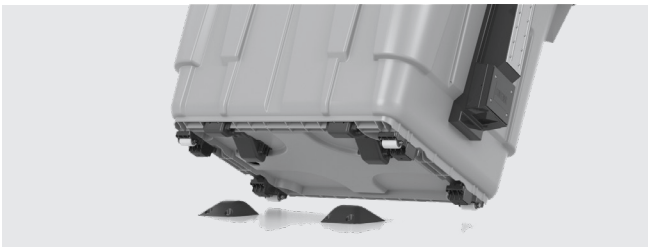

SISTEMA DE ALINEACIÓN



PEDAL



SOBRETAPA
240 X 270 MM



SOBRETAPA GRANDES DIMENSIONES
400 X 400 MM



PERSONALIZACIÓN



PACK ACCESIBILIDAD



AMPLIA GAMA DE COLORES