CONTENUR

PRÉHENSION LATÉRALE

CONTENEUR À PRÉHENSION LATÉRALE

OVAL 2000

2000 L
Capacité

116 Kg
Poids, pédale incluse

800 Kg
Charge nominale

1190 mm
Hauteur de charge



DIMENSIONS

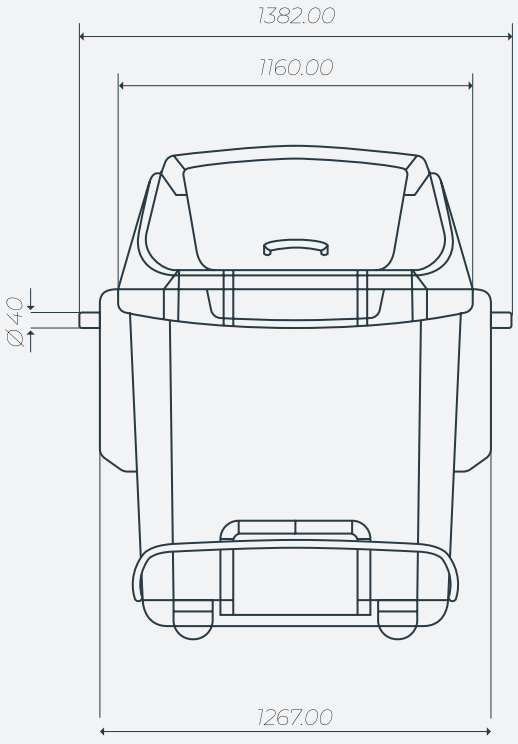

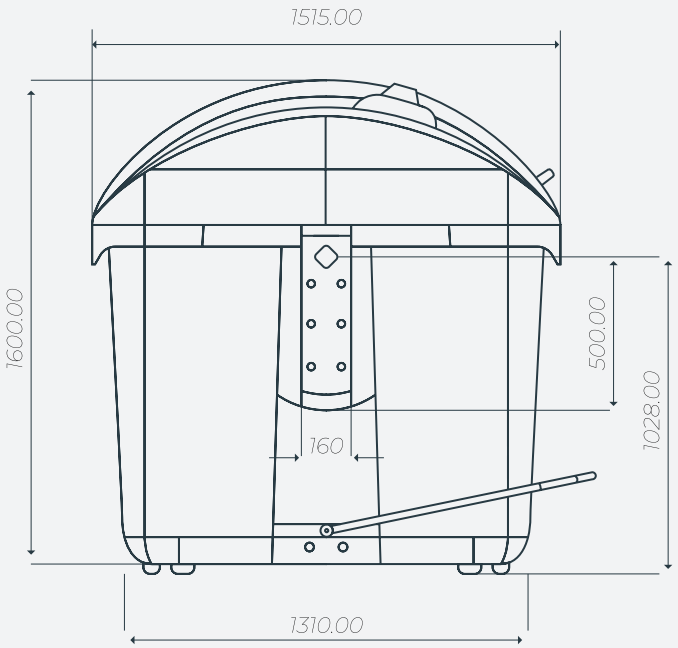

CONTENUR

PRÉHENSION LATÉRALE

CONTENEUR À PRÉHENSION LATÉRALE

OVAL 2000

CARACTÉRISTIQUES

- Les conteneurs à préhension latérale de CONTENUR sont conçus de manière à tenir compte de l'ergonomie et de l'esthétique de tous leurs éléments.
- Produit conçu en vue de sa totale intégration dans n'importe quel milieu, avec une hauteur totale de 1600 mm, ce qui fait qu'il ne représente pas un obstacle visuel en permettant une parfaite visibilité de la chaussée et des véhicules.
- Fabriqués à partir du système d'injection de polyéthylène de haute densité coloré dans la masse et stabilisé contre l'action combinée de l'eau et des rayons U.V.
- Dans sa production sont utilisés des matériaux.
- Les pigments utilisés ne contiennent pas de métaux lourds.
- 100% recyclable au terme de leur utilisation.

CERTIFICATIONS

- Certificat d'accessibilité selon la norme UNE EN 170001
- Certificat d'homologation de produit GS émis par TÜV Product Service GmbH selon la norme européenne EN 12574.

ÉQUIPEMENTS

- Conception ergonomique qui s'adapte aux divers types de collecte sélective : papier et carton, verre, emballages, déchets organiques, biodéchets, etc.
- Option pédale intégrée dans le conteneur qui, en raison de sa forme enveloppante, ne représente pas un obstacle et permet l'ouverture des couvercles sans forcer leurs composants. Réglable en hauteur.
- Ouverture totale du couvercle de l'utilisateur de 550 mm.
- Équipé d'un amortisseur qui permet la fermeture du couvercle de l'utilisateur en toute sécurité et en silence.
- Hauteur des ouvertures entre 1190 et 1250 mm avec un minimum d'effort sur la pédale, ce qui le rend totalement accessible.
- Poignées fabriquées en matière plastique pour réduire l'empreinte sonore au moment de la collecte.
- Conçu pour inclure des éléments intelligents type sondes de remplissages, contrôles d'accès.
- Ouvertures circulaires pour les différentes fractions. Diamètres disponibles:
  - 200 mm
  - 400 mm
- Ouverture de grand format. Dimension: 410 x 370 mm.
- Possibilité de personnaliser le corps du conteneur avec des consignes, des logotypes, etc. moyennant le système de thermo-impression. Dimensions maximums : 400 x 400 mm.

Modèle	Capacité	Poids, pédale incluse	Charge nominale	Hauteur de charge
2000	2000 L	116 Kg	800 Kg	1190 mm 1250 mm
3000	3000 L	138 Kg	1200 Kg	1190 mm 1250 mm



OVAL 2000



OVAL 3000

CONTENUR

PRÉHENSION LATÉRALE

CONTENEUR À PRÉHENSION LATÉRALE

OVAL 2000

PERSONNALISATION

Possibilité de personnaliser le conteneur à l'aide de différents accessoires, pour offrir des solutions adaptées à chaque besoin : pédale d'ouverture du couvercle, couvercle superposé, serrure, levier, etc



OUVERTURE POUR EMBALLAGES



OUVERTURE POUR LE VERRE



OUVERTURE GRAND FORMAT



PÉDALE



SYSTÈME GRANDS PRODUCTEURS



LEVIER D'ACCESSIBILITÉ



PERSONNALISATION



SERRURE MANUELLE



LARGE GAMME DE COULEURS